T-RAILING

T-Railing A.S - Husebysletta 3, 3414 Lier - www.t-railing.no -

	Profilkode	Profilnavn	kg/m
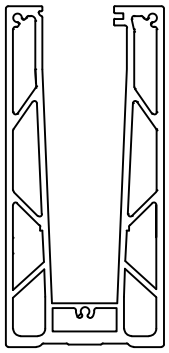	TR-1	BUNNPROFIL/ BUNNSKINNE	7,735
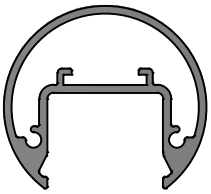	TR-2	RUND HÅNDLØPER	1,154
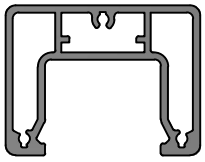	TR-3	FIRKANT HÅNDLØPER	1,190
	TR-4	DEKSEL FOR SIDEMONTERT BUNNSKINNE	1,038

T-RAILING

T-Railing A.S - Husebysletta 3, 3414 Lier - www.t-railing.no -

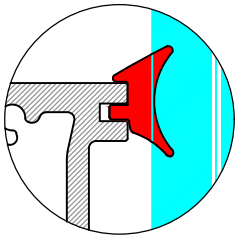

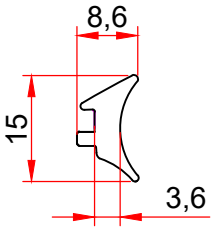

(1)
Første gummilist som plasseres:
«T-LIST»

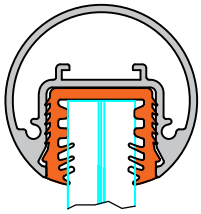

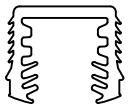

(5)
Femte gummilist som plasseres:
«H-LIST»

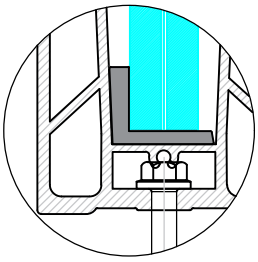

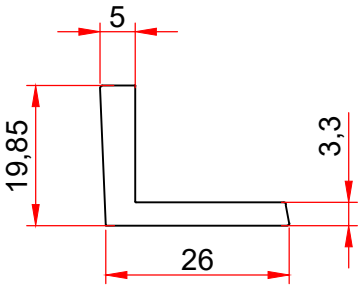

(2)
Andre gummilist som plasseres:
«L-LIST»

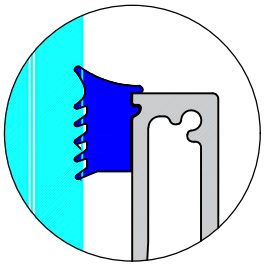

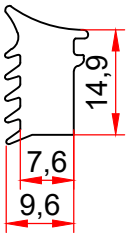

(4)
Fjerde gummilist som plasseres:
«P-LIST»

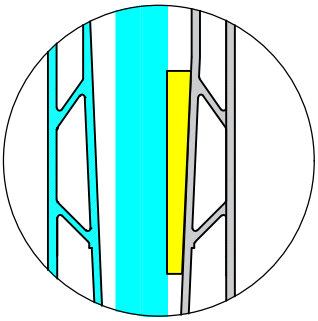

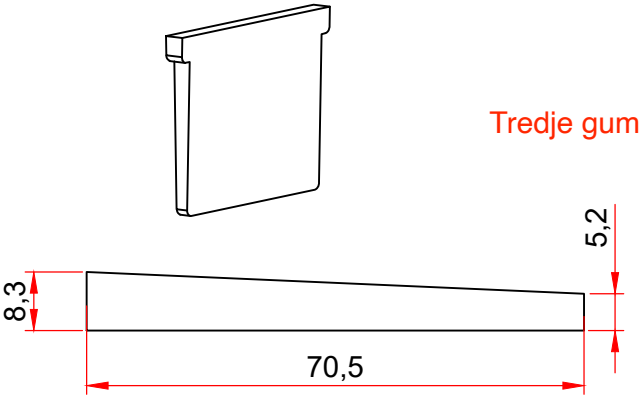

(3)
Tredje gummilist som plasseres:
«KILE»

STEG 1:

(BUNNSKINNE)
TR 1

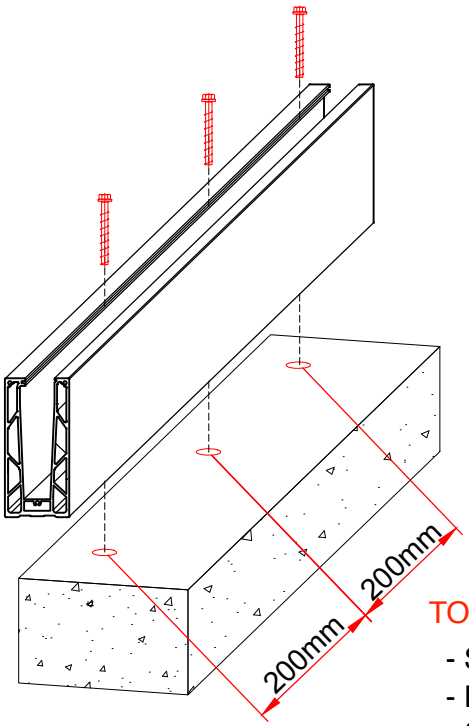

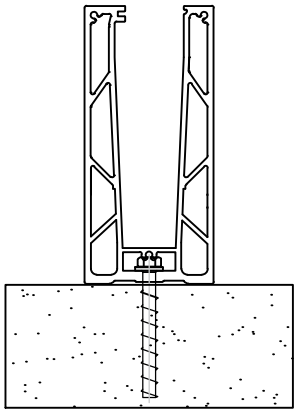

TOPPMONTERT BUNNSKINNE

- Skruhull ferdig boret
- Dreneringshull ferdig boret
- Skruhull hver 200 mm
- 10x100 mm tre-/betongskrue

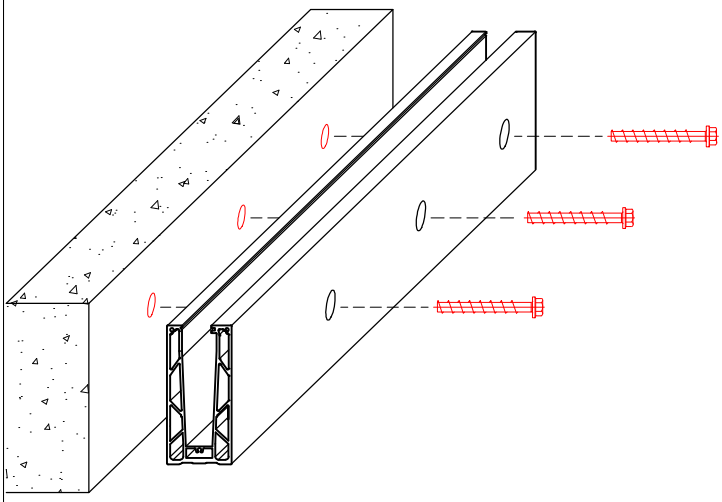

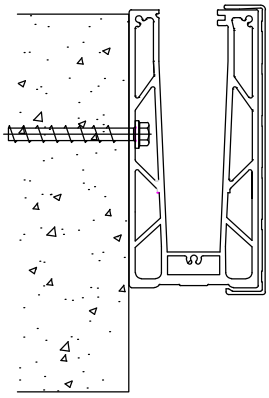

SIDEMONTERT BUNNSKINNE

- Skruhull ferdig boret
- Dreneringshull ferdig boret
- Skruhull hver 200 mm
- Deksel (TR 4) følger med
- 10x100 mm tre-/betongskrue

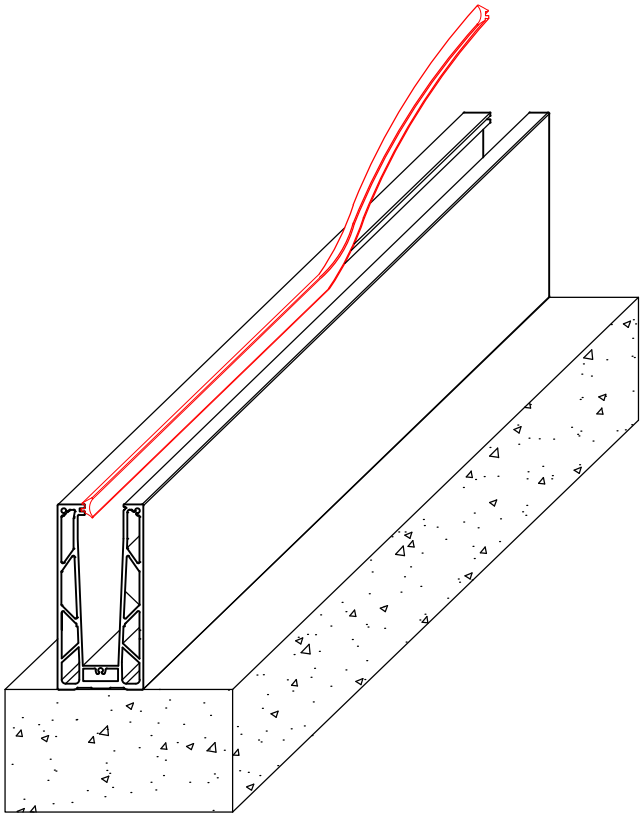

STEG 2:

(T-LIST)

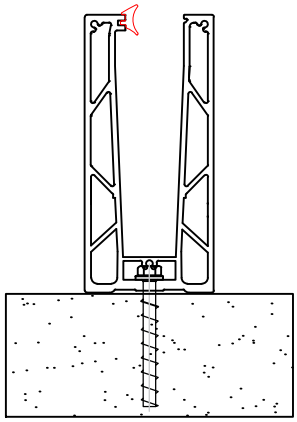

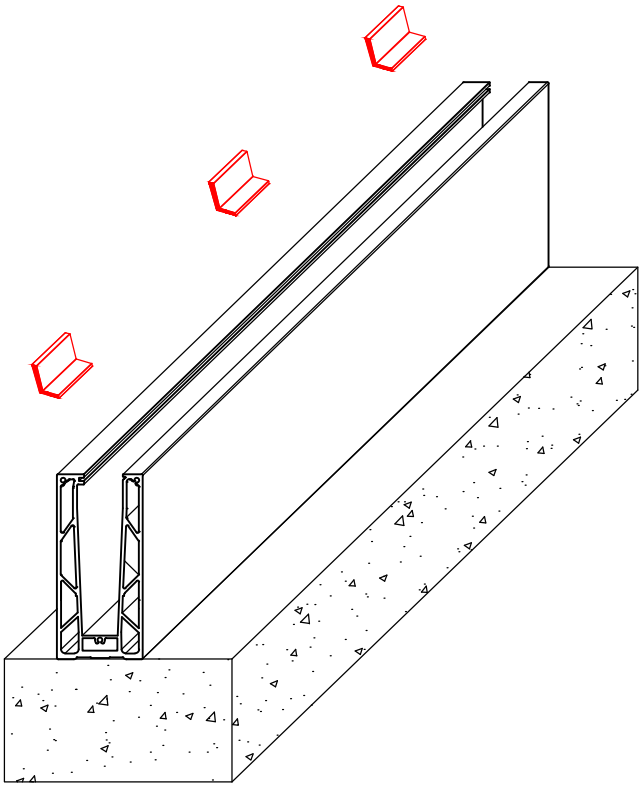

STEG 3:

(L-LIST)

- 3 stk per glass

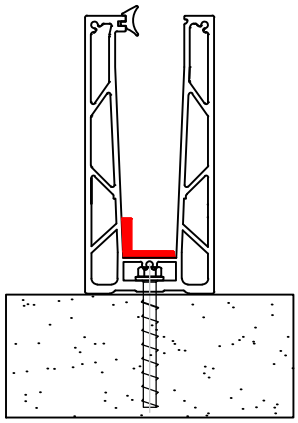

STEG 4:

(GLASS)

Løft glasset
ned i bunnskinnen
- vær forsiktig!

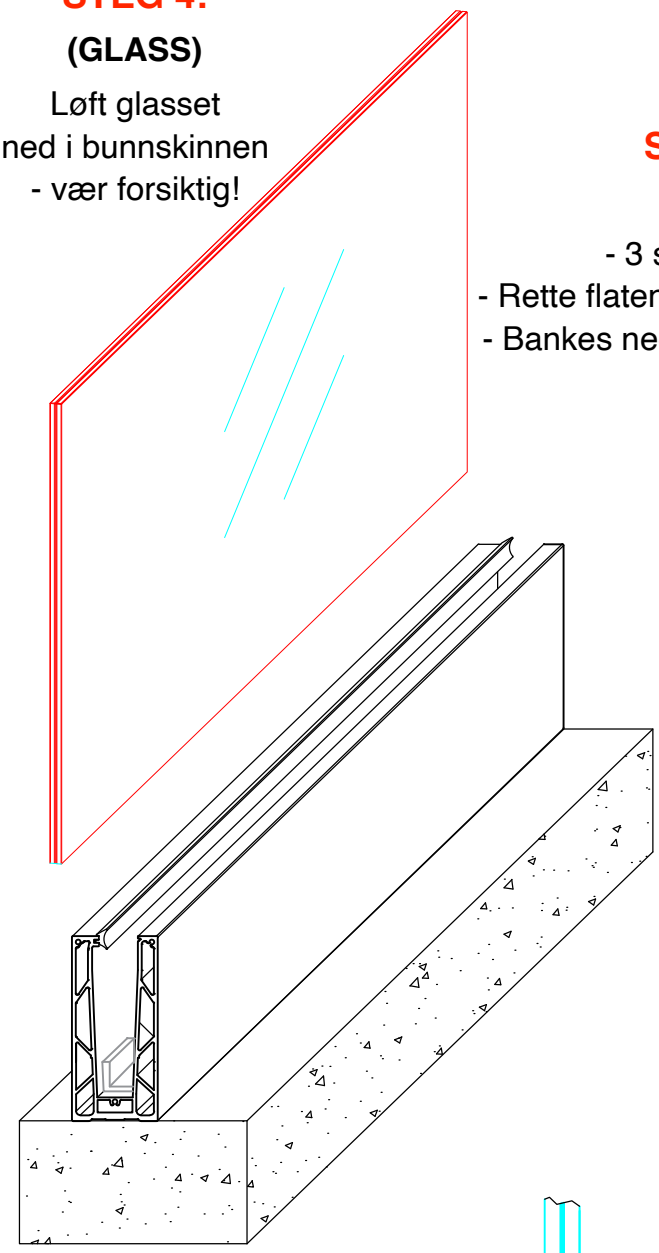

STEG 5:

(KILER)

- 3 stk per glass
- Rette flaten av kilen mot glasset
- Bankes ned til glasset er i vater

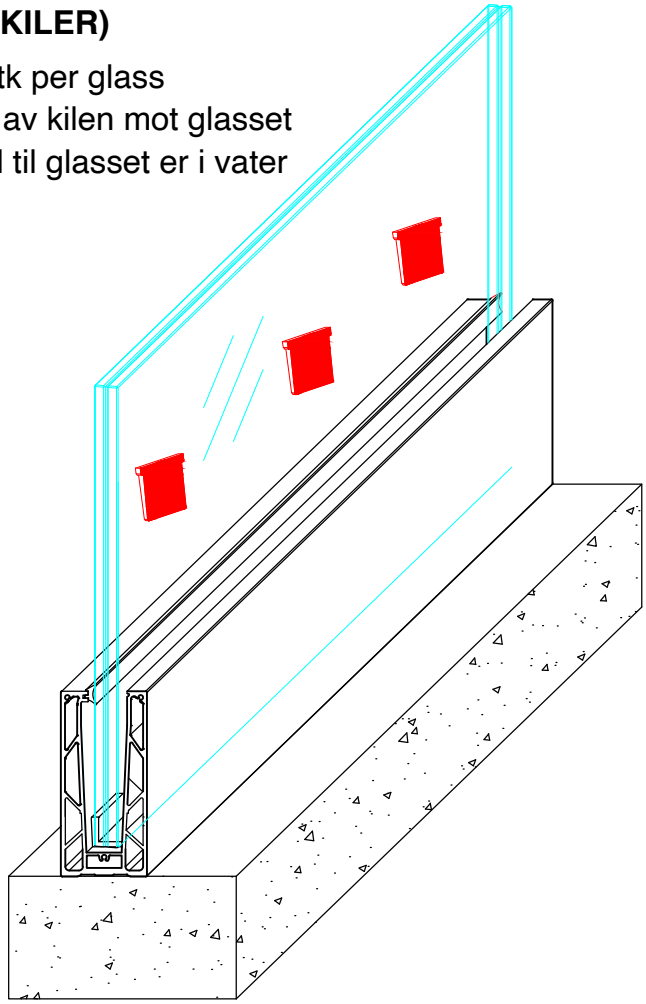

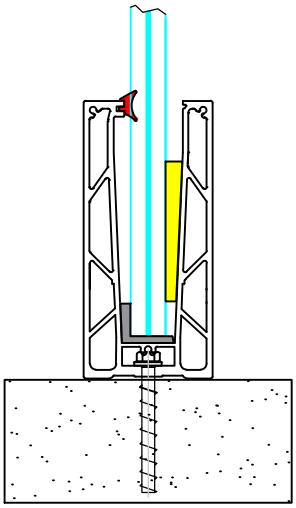

STEG 6:

(P-LIST)

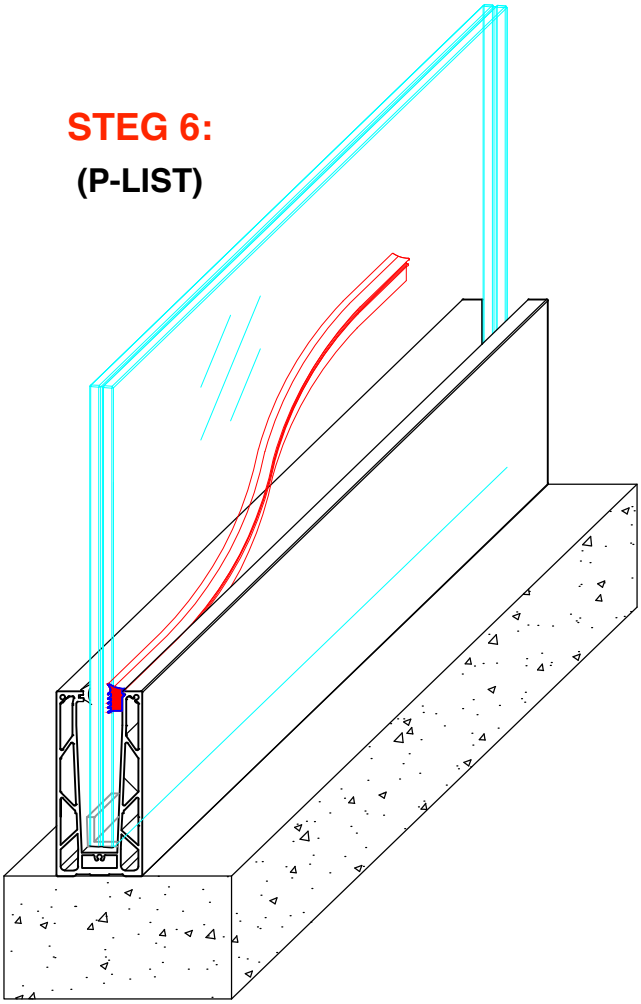

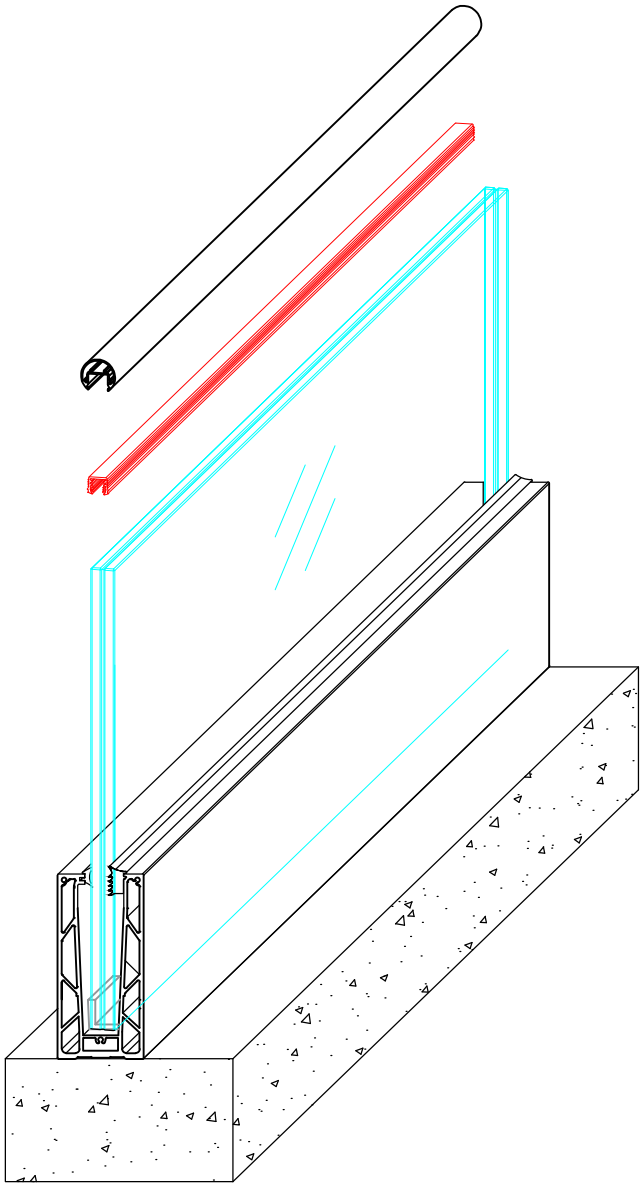

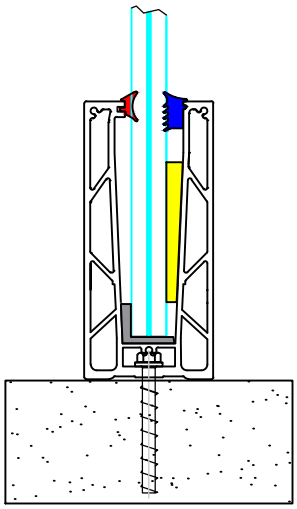

STEG 7:

(H-LIST)

STEG 8:
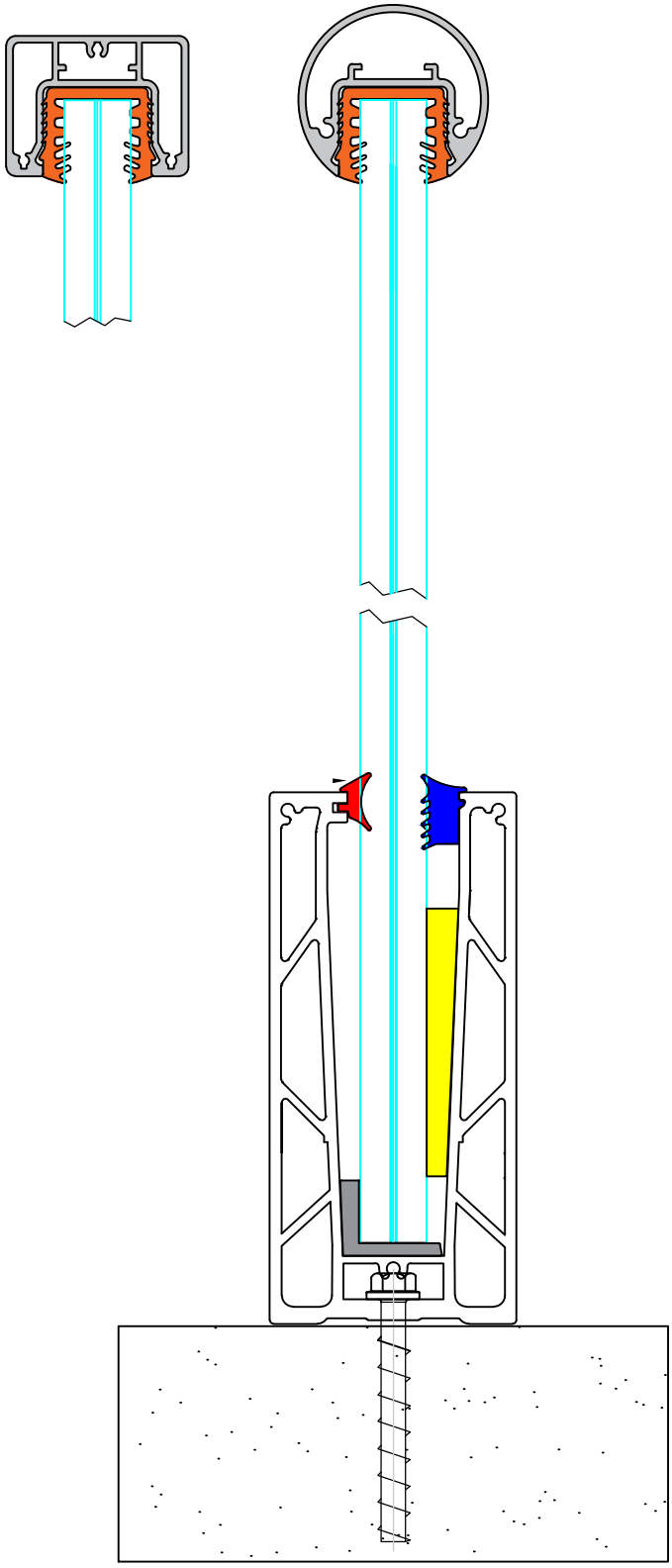
(HÅNDLØPER)
TR 2 / TR 3